Сборка 9 - Установить сиденья -

Установить сиденья на бельевые ящики и задвинуть их до упора.

Спейс диван

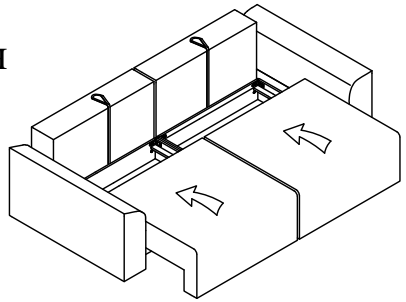

Спейс-2 диван

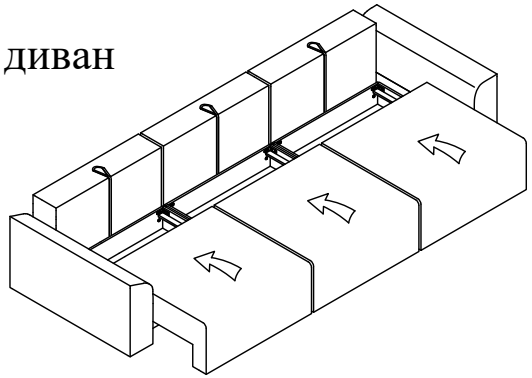

В целях улучшения и совершенствования продукции производитель оставляет за собой право вносить изменения в дизайн и конструктив товара!

Спейс диван прямой

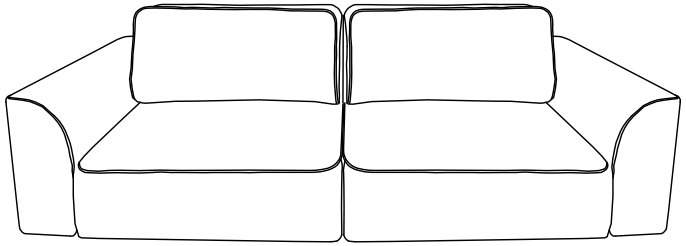

Спейс-2 диван прямой

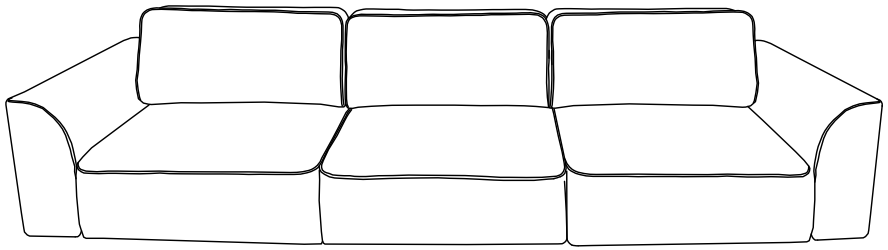

divan.ru

Паспорт изделия ГОСТ 19917-2014

Описание, размеры и конструктивные особенности изделия

Наименование модели:	Спейс диван прямой
ГАБАРИТНЫЕ РАЗМЕРЫ в мм (допуск ± 10 мм):	
- Д*Г*В/без подушек -	**2515 x 1150 x 830 / 660**
- спальное место -	**2000x1550**
- высота сиденья -	380
КОНСТРУКЦИЯ и МАТЕРИАЛЫ:	
- механизм/ тип раскладывания -	механизма нет / выкатная еврокнижка
- материал каркаса -	Фанера, (Л)ДСП, ДСП, ДВП, массив дерева
- конструктив сиденья -	Мебельный щит 16мм + НПБ 120 + ППУ40ST2536 + Синтепон 300 г/м2
- конструктив спинки -	Мебельный щит 16мм + НПБ 120 + ППУ40ST2536 + Синтепон 300 г/м2
- набивка подушек -	Формованный ППУ
- вес нетто, кг -	128
- вес брутто, кг -	133.5

Наименование модели:	Спейс-2 диван прямой
ГАБАРИТНЫЕ РАЗМЕРЫ в мм (допуск ± 10 мм):	
- Д*Г*В/без подушек -	**3515 x 1150 x 830 / 660**
- спальное место -	**3000x1550**
- высота сиденья -	380
КОНСТРУКЦИЯ и МАТЕРИАЛЫ:	
- механизм/ тип раскладывания -	механизма нет / выкатная еврокнижка
- материал каркаса -	Фанера, (Л)ДСП, ДСП, ДВП, массив дерева
- конструктив сиденья -	Мебельный щит 16мм + НПБ 120 + ППУ40ST2536 + Синтепон 300 г/м2
- конструктив спинки -	Мебельный щит 16мм + НПБ 120 + ППУ40ST2536 + Синтепон 300 г/м2
- набивка подушек -	Формованный ППУ
- вес нетто, кг -	173.7
- вес брутто, кг -	181

Уважаемый покупатель!

После того как изделие было изготовлено, оно проделало большой путь, чтобы встретиться с Вами! Перед использованием изделия, после удаления упаковки, пожалуйста, придайте мягким элементам оригинальную форму (расправьте подушки, разгладьте складки и придайте правильную форму).

Сборка 8 - Установка подлокотников -

Расположить подлокотники, учитывая наклейку "Перёд";
Через отверстия в стенке ящика вкрутить винты в подлокотник, (наживить рукой и затянуть инструментом).
Аналогично установить второй подлокотник.

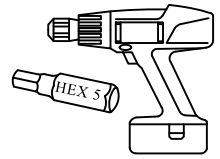

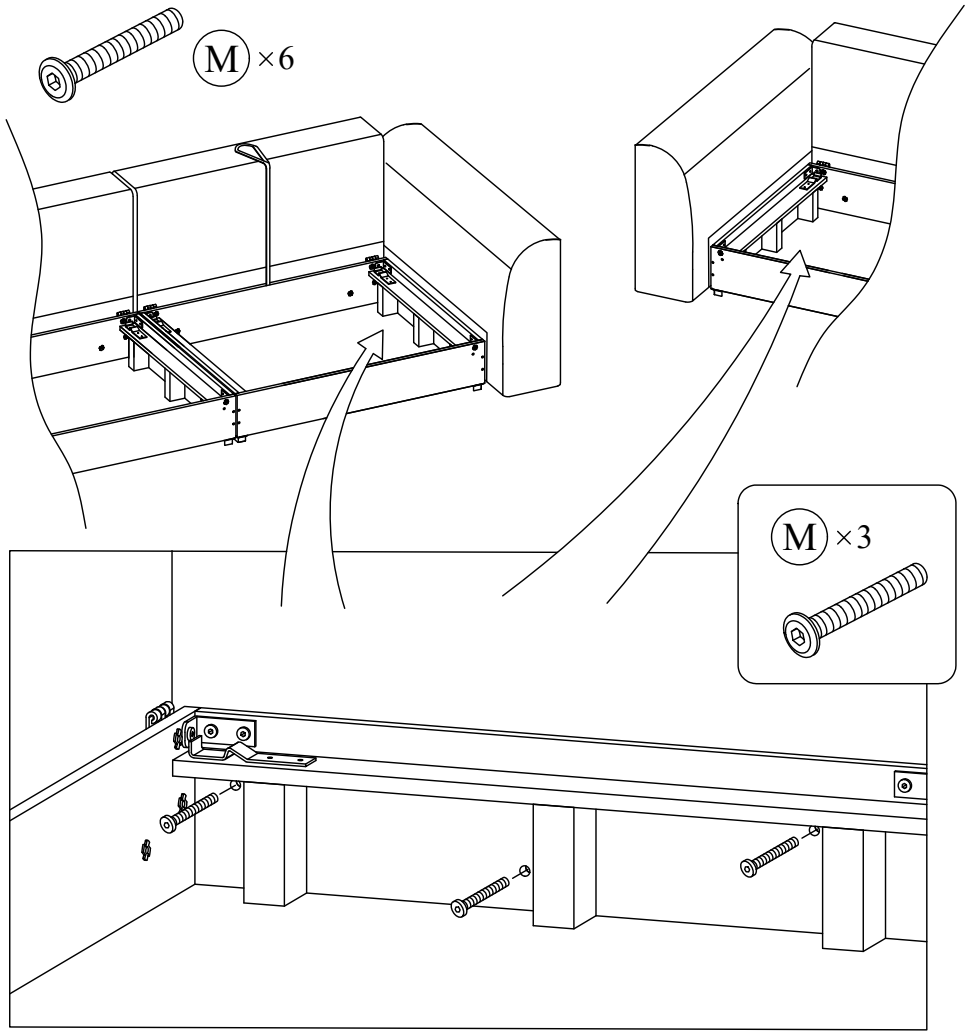

Сборка 7

Установить в Бельевой ящик решетку вентиляционную белую.

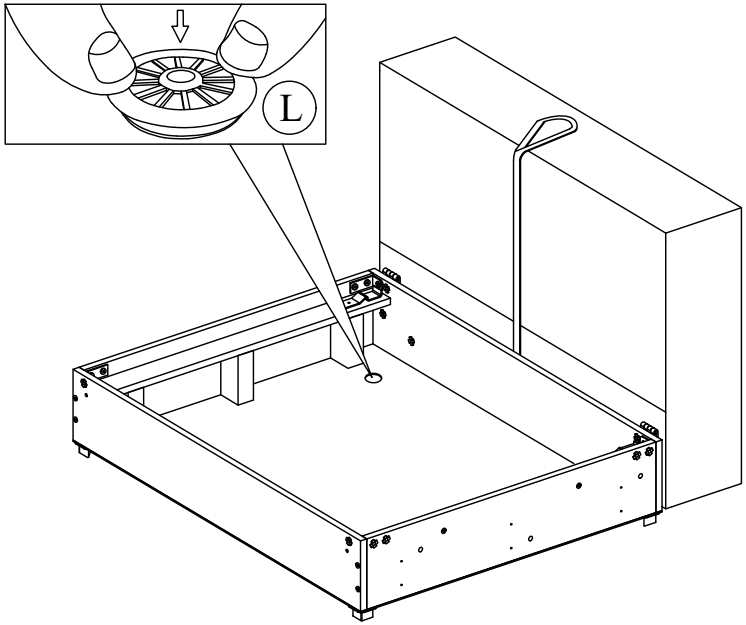

для Спейс

 L ×2

для Спейс-2

 L ×3

Комплектность:

Спейс диван

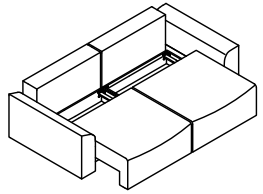

упаковка 1 - Бельевой ящик + Сиденье
упаковка 2 - Бельевой ящик + Сиденье
упаковка 3 - Спинка падающая 2шт.
упаковка 4 - Подлокотник 2 шт.
упаковка 5 - Подушка приспинная 2 шт. + фурнитура

упаковка 1 - Бельевой ящик + Сиденье + фурнитура
упаковка 2 - Бельевой ящик + Сиденье
упаковка 3 - Бельевой ящик + Сиденье
упаковка 4 - Спинка падающая 3 шт.
упаковка 5 - Подлокотник 2 шт.
упаковка 6 - Подушка приспинная 3 шт.

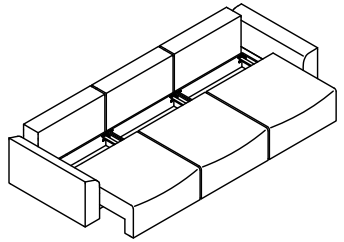

Спейс-2 диван

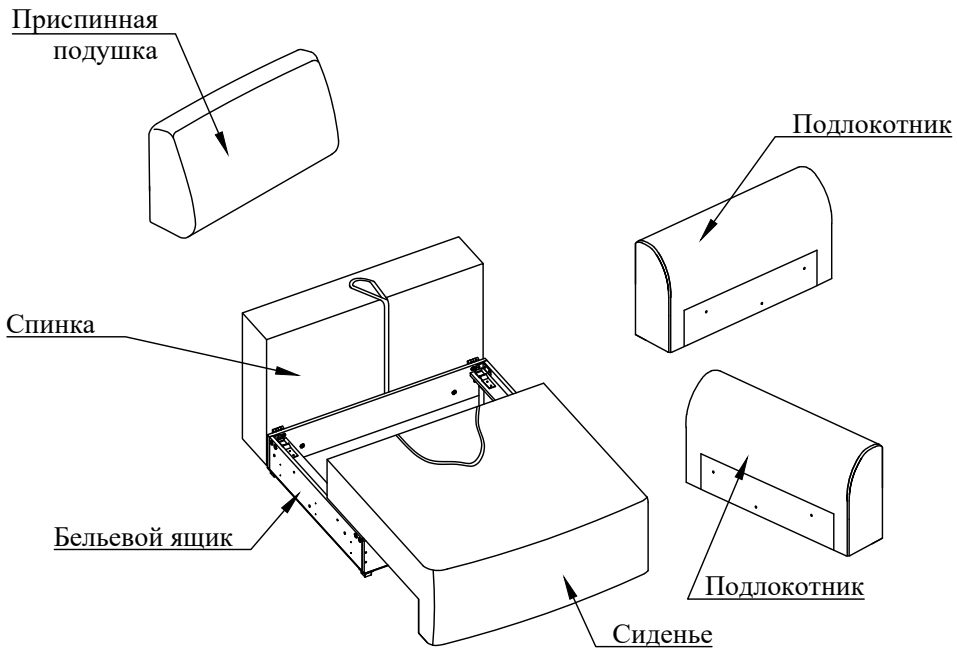

Инструкция по сборке

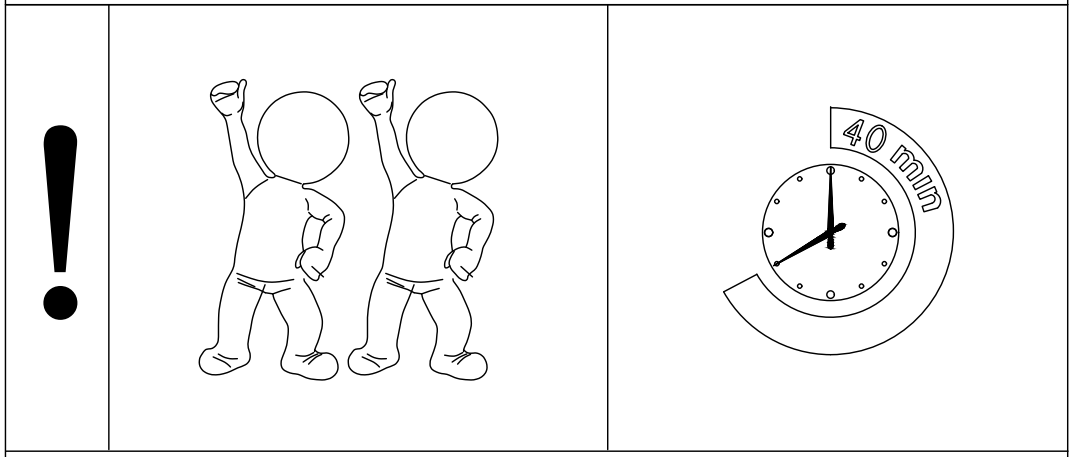

Сборка 6.2. - (только для Спейс-2) -

Повторить действия из Сборка 5.3.

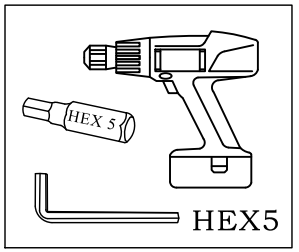

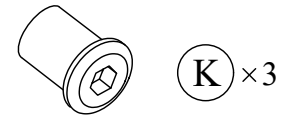

K ×3

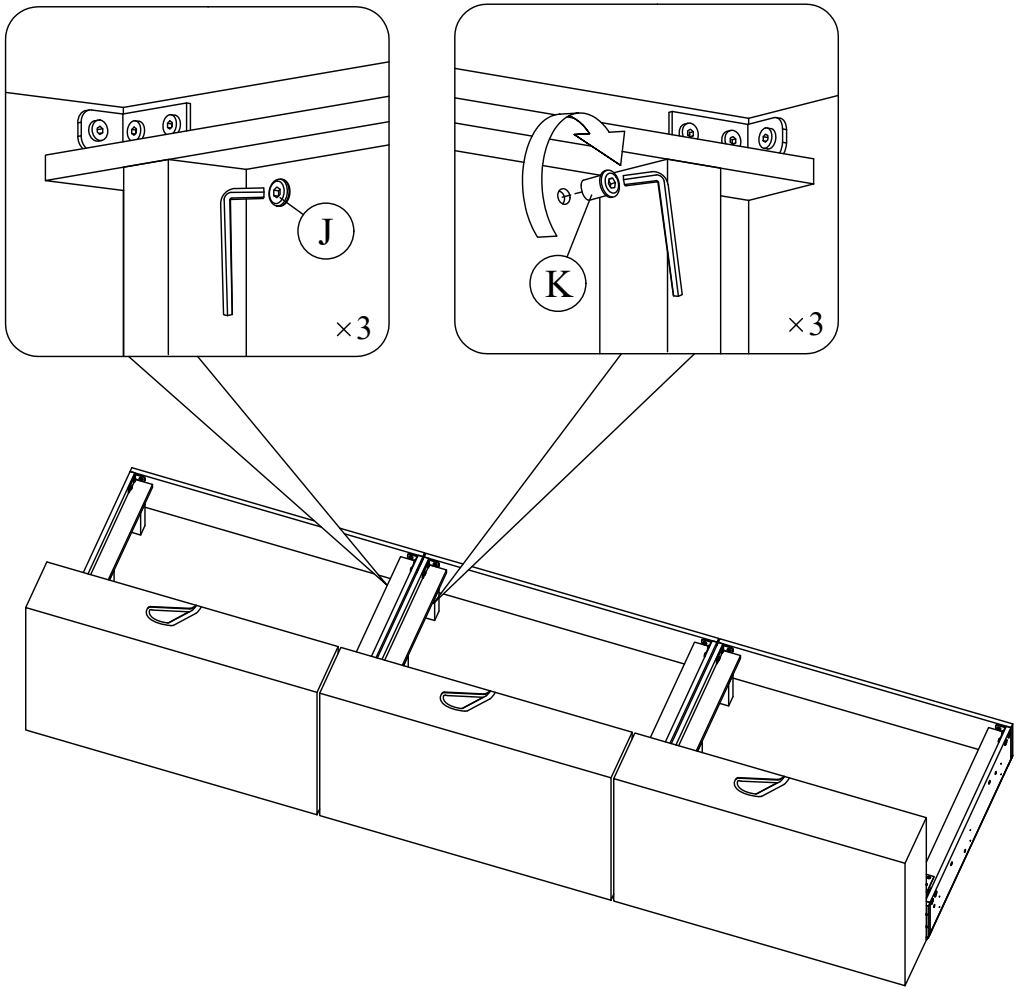

Сборка 6.1.

- Установка 3-ей секции (только для Спейс-2) -

Повторить действия из Сборки 5.1.
Между стенками на винты устанавливаются пластиковые проставки.

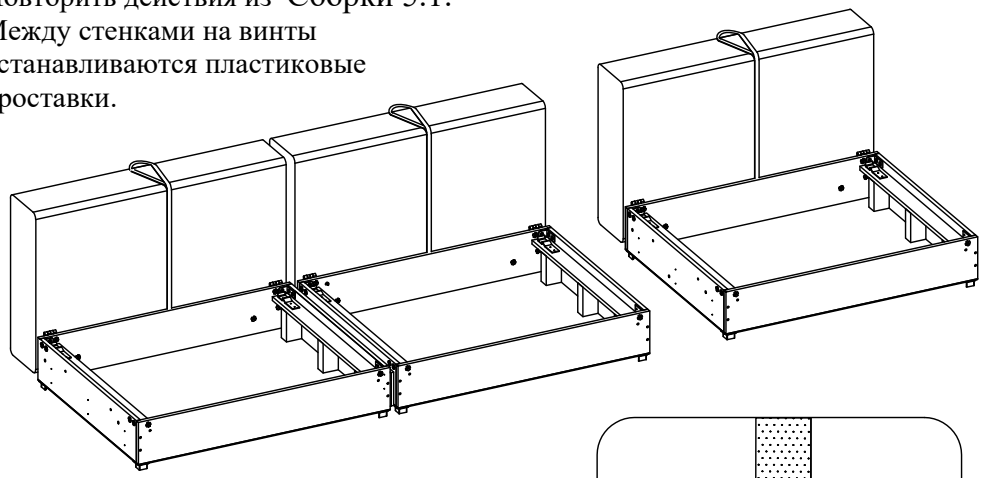

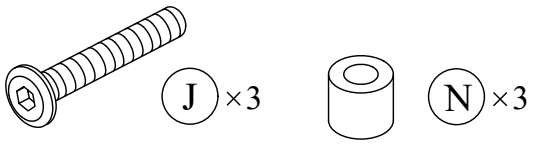

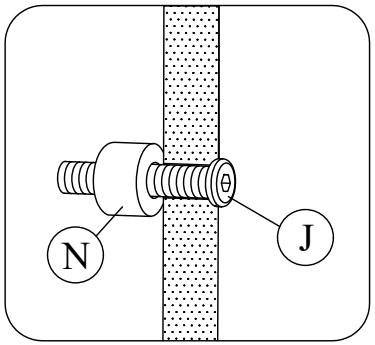

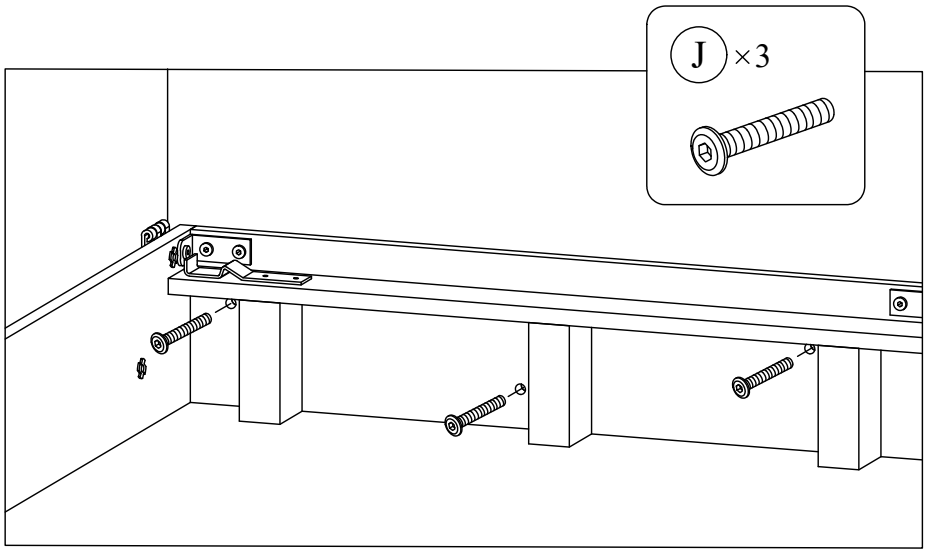

Фурнитура

	Спейс	Спейс-2
 A Винт M6x20 DIN7420	×36	×54
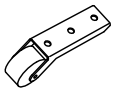 B Опора колесная 497м	×4	×6
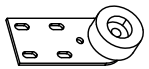 C Опора колесная 409	×4	×6
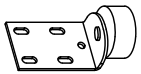 D Опора колесная 410	×4	×6
 E Саморез 3.5x19	×8	×12
 G Винт M6x40 потай	×16	×24
 F Опора пластик H-27	×8	×12

	Спейс	Спейс-2
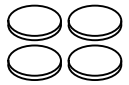 H Подкладка фетр	×8	×12
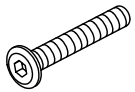 J Винт M8x50 DIN7420	×3	×6
 K Гайка Эриксона M8	×3	×6
 L Решетка вентиляционная	×2	×3
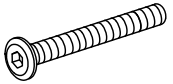 M Винт M8x70 DIN7420	×6	×6
 N Проставка пластиковая чёрная D20x20	×3	×6
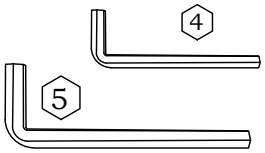	×1 ×2	×1 ×2

Сборка 1 - Установка падающей спинки -

Положить спинку отверстиями вверх.
На спинку положить бельевой ящик, дном вверх. Совместить отверстия петлей ящика с отверстиями на спинке.
Рекомендуется ослабить винты крепления петлей к бельевому ящику.
Для фиксации петель в спинку использовать винты M6x20 DIN 7420 - 6 шт., (из пакета с фурнитурой).

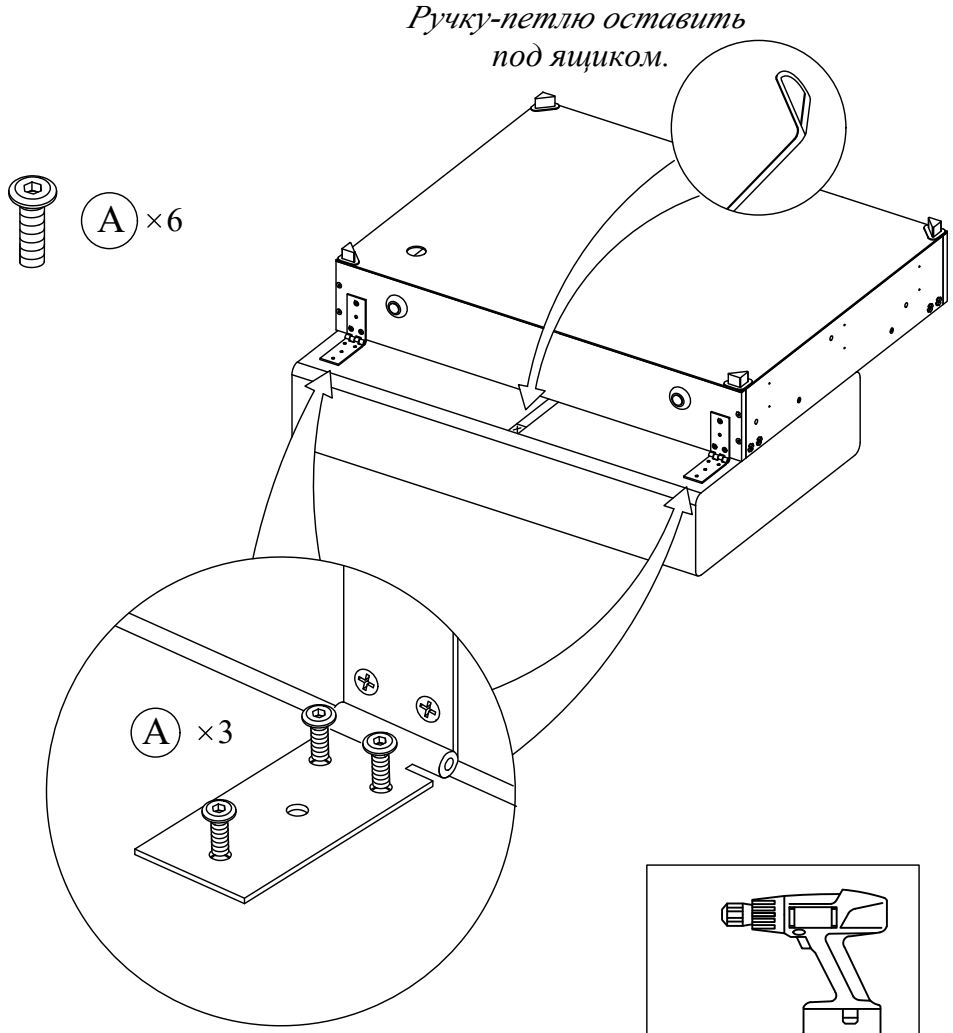

Убедиться что все винты совпали
с отверстиями, затянуть все винты инструментом.

Сборка 5.3.

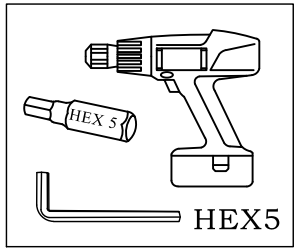

Гайка закручивается с помощью шуруповёрта и шестигранной биты, или ключа шестигранного.

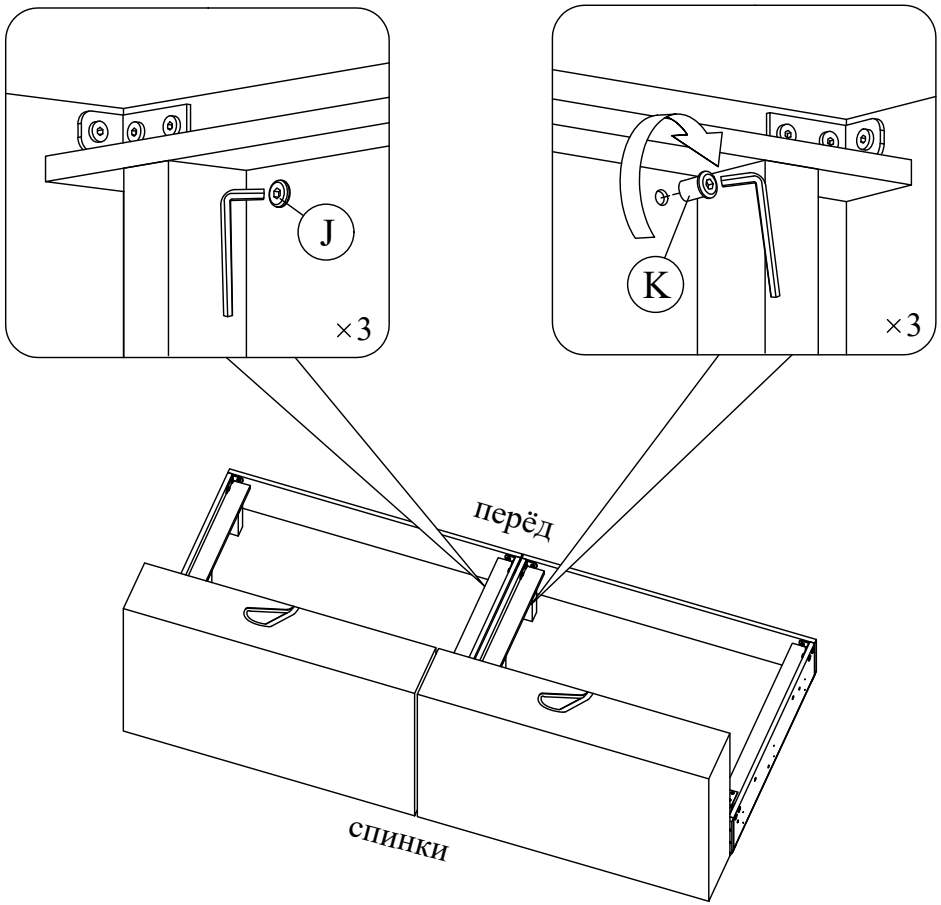

Сборка 5.2.

Между стенками на винты устанавливаются проставки пластиковые (N)



(N) ×3

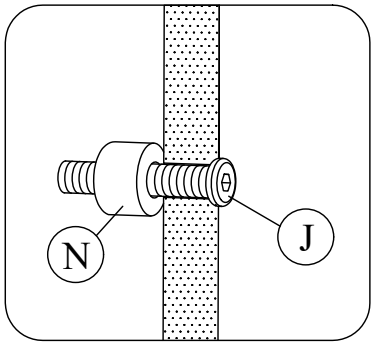

Придвинуть следующий модуль так, чтобы винты вошли в отверстия в стенке ящика.
Убедиться, что все три винта зашли в отверстия и видны изнутри ящика, накрутить гайки эриксона, наживить рукой по резьбе.

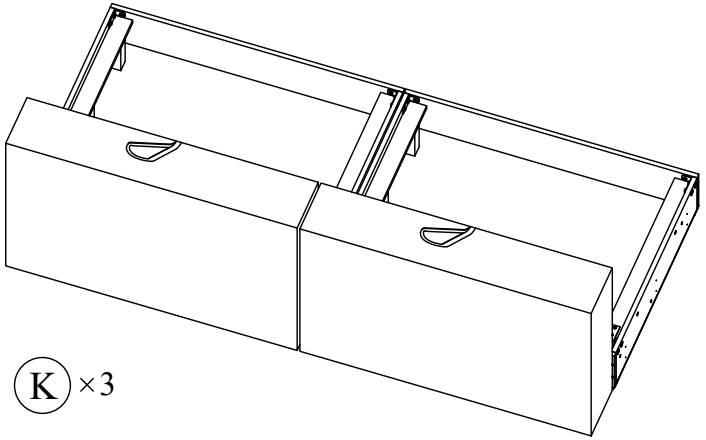



(K) ×3

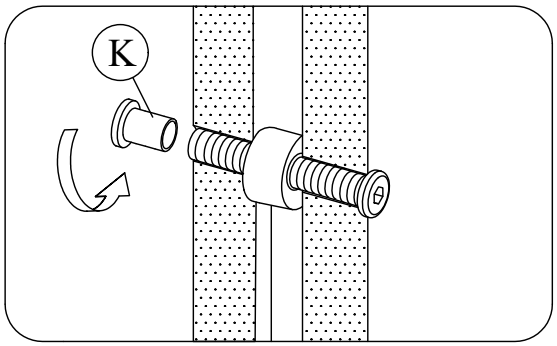

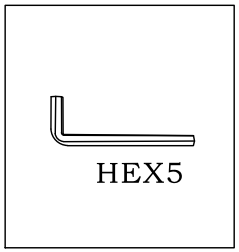

Сборка 2 - Сборка сиденья. Колёсные опоры -

Установить опоры (B) 2 шт., используя винты из пакета с фурнитурой.

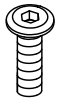

(A) ×4

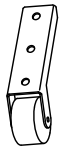

(B) ×2

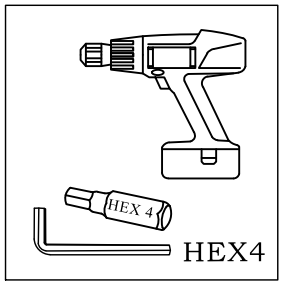

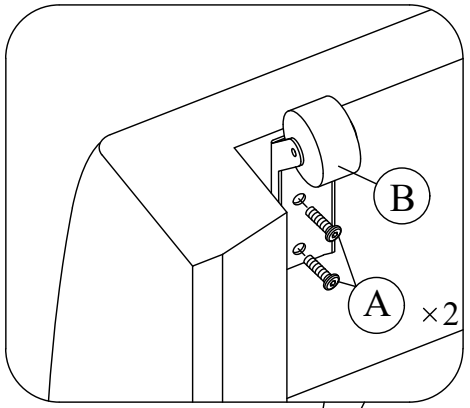

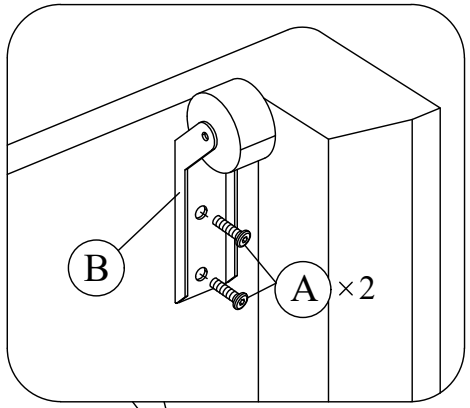

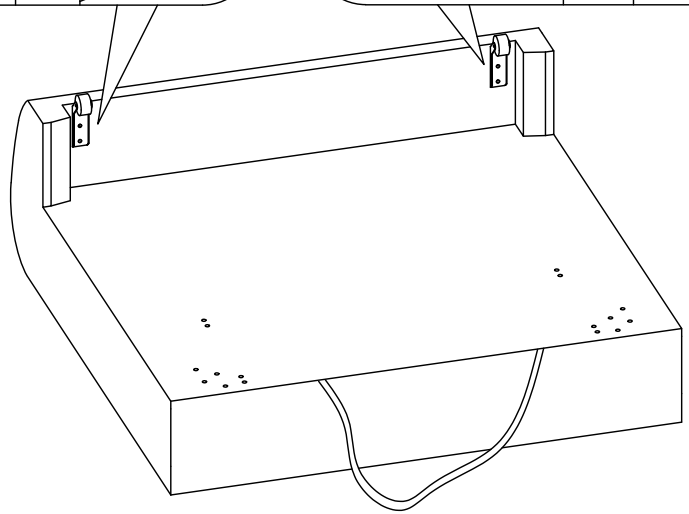

Сборка 3

- Сборка сиденья -

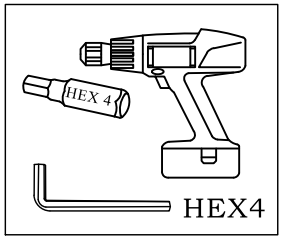

Установить опоры Ⓒ 2 шт. используя винты Ⓐ 4 шт.

Установить опоры Ⓓ 2 шт. используя винты Ⓐ 4 шт.

Использовать новые винты из пакета с фурнитурой.

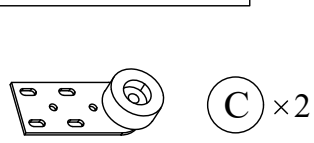

Ⓒ ×2

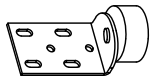

Ⓓ ×2

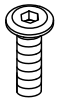

Ⓐ ×8

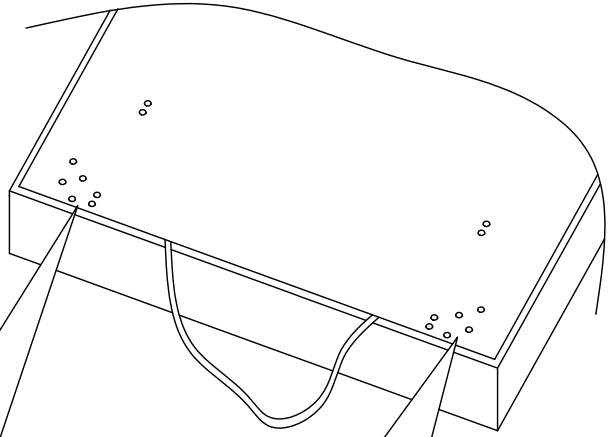

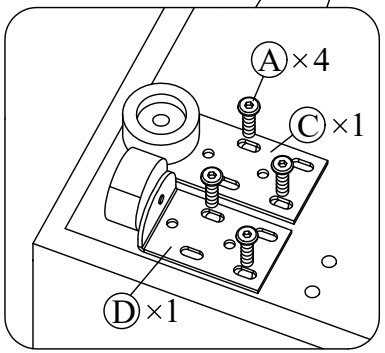

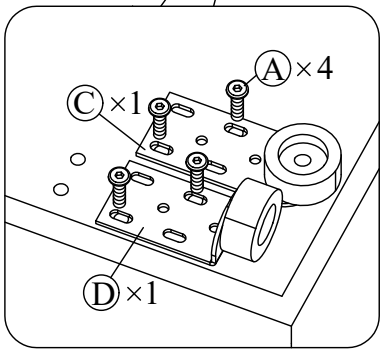

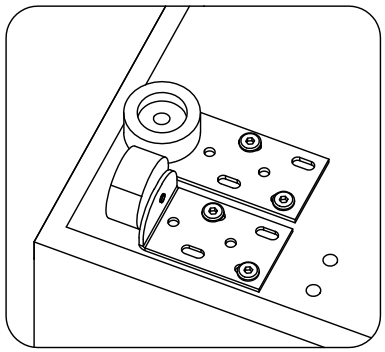

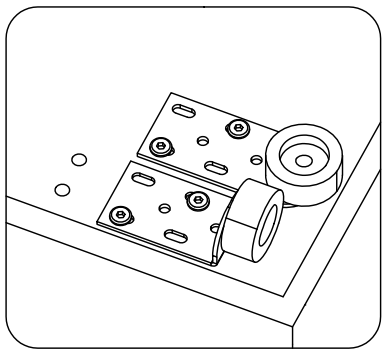

Сборка 5.1.

- Соединить две секции -

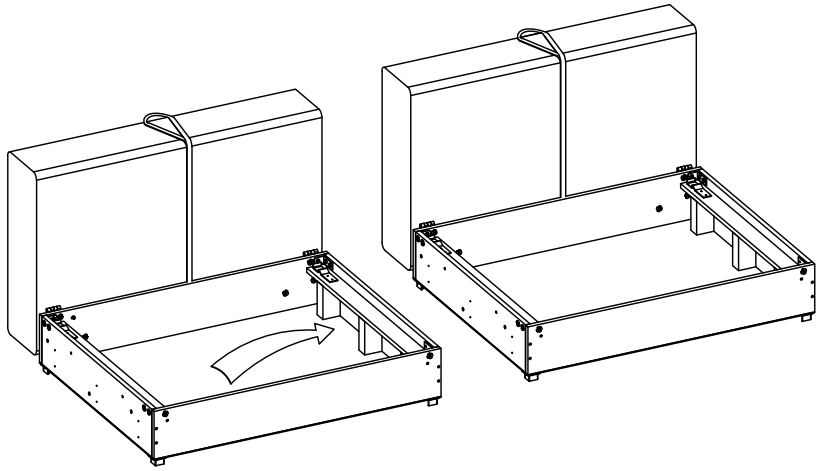

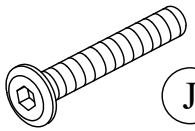

Ⓙ ×3

Бельевые ящики соединяются через отверстия в стенках.

Изнутри ящика вставить винты.

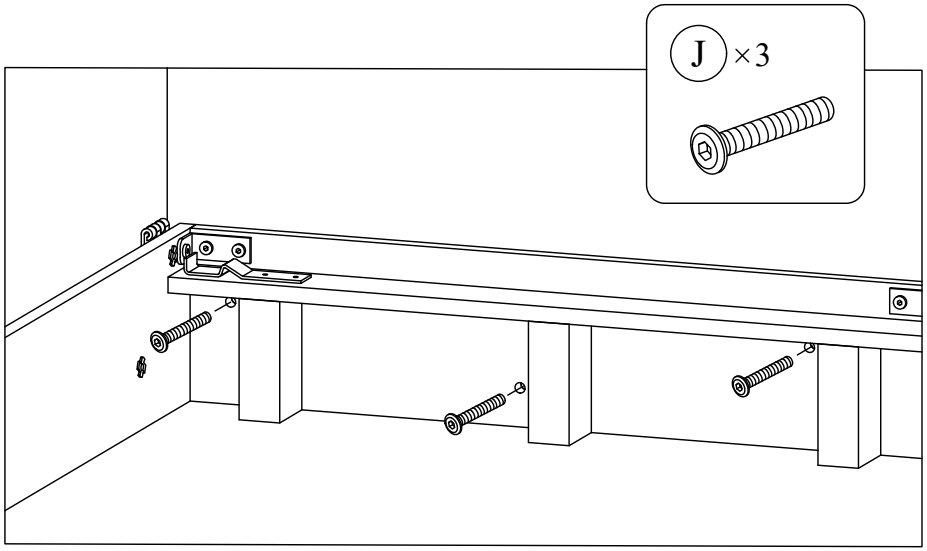

- Собрать (подготовить) 2 комплекта -

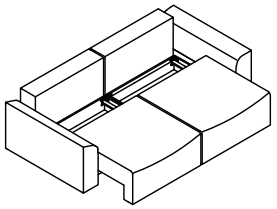

Спейс диван

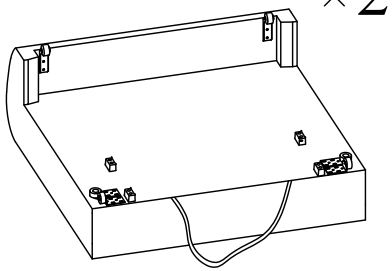

×2

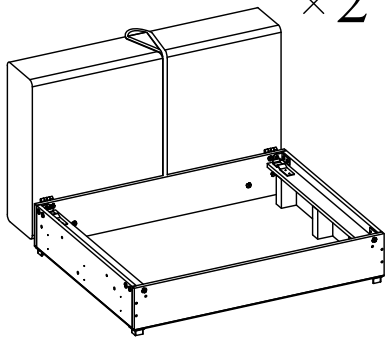

×2

- Собрать (подготовить) 3 комплекта -

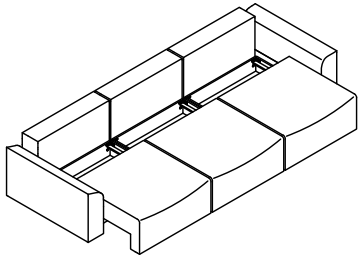

Спейс-2 диван

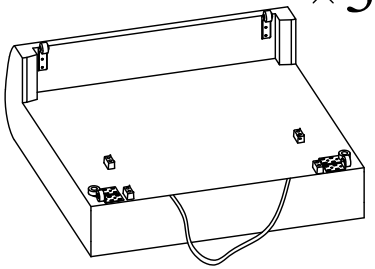

×3

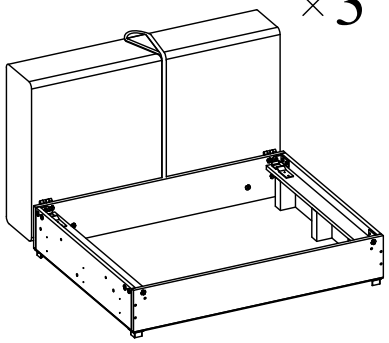

×3

Сборка 3 - Сборка сиденья (продолжение) -

Зафиксировать опоры Ⓒ и Ⓓ саморезами в центральное отверстие.

Использовать саморезы Ⓔ из пакета с фурнитурой.



Ⓔ × 4

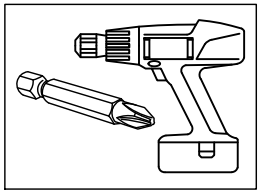

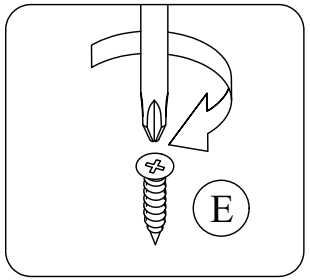

×4

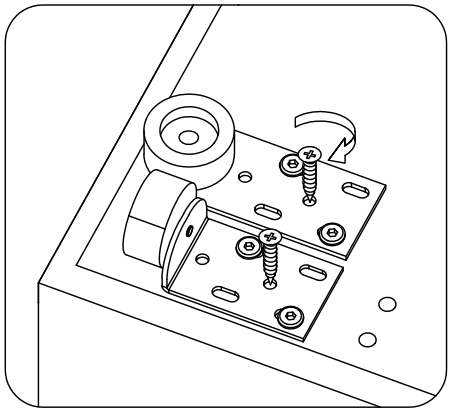

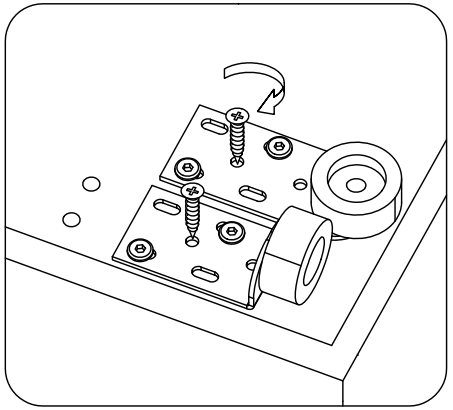

Сборка 4 - Сборка сиденья (продолжение) -

Установить опоры пластиковые (H) 4 шт. используя винты (G) 8 шт.

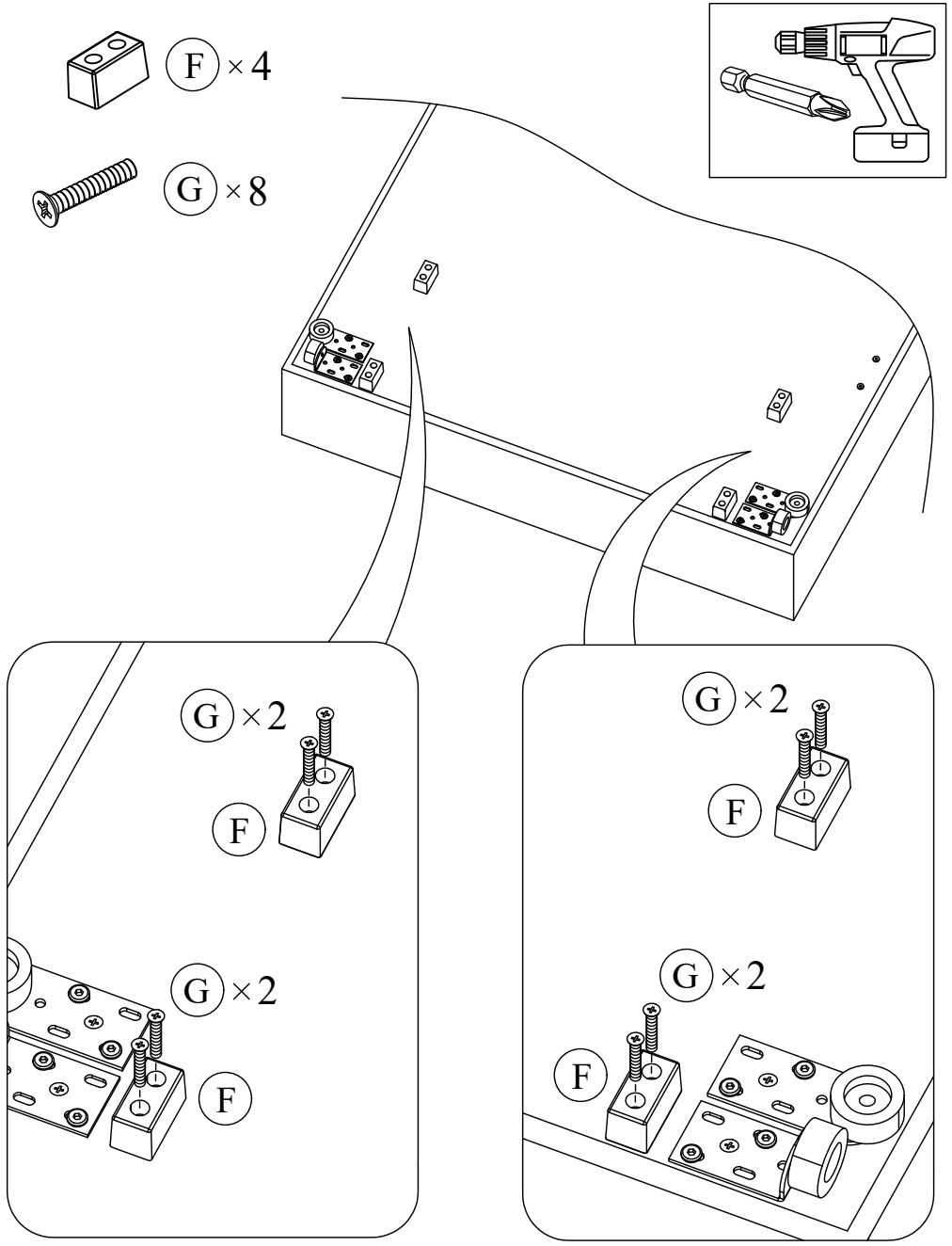

Сборка 4 - Наклеить фетры (демпферы) на опоры -

Опоры выполняют роль стопоров при выдвигании или задвигании сиденья.
На внешние торцы рекомендуется наклеить фетровые подкладки
(в места, где опоры будут контактировать со стенками бельевого ящика).

