divan.ru

Схема сборки

ШАГ 1

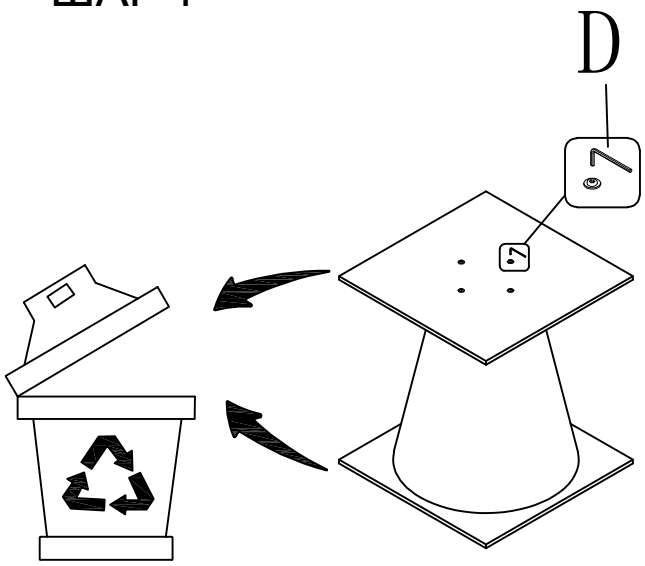

ШАГ 2

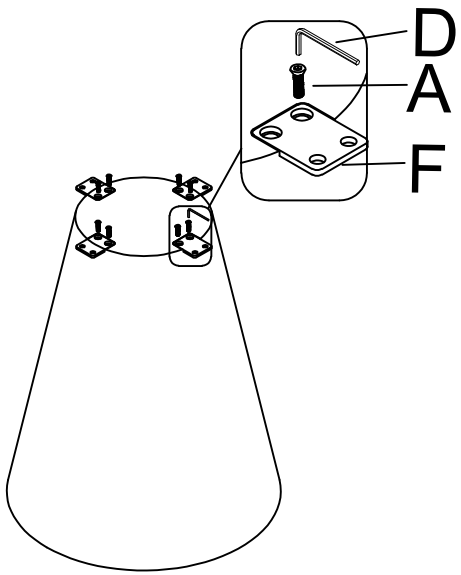

ШАГ 3

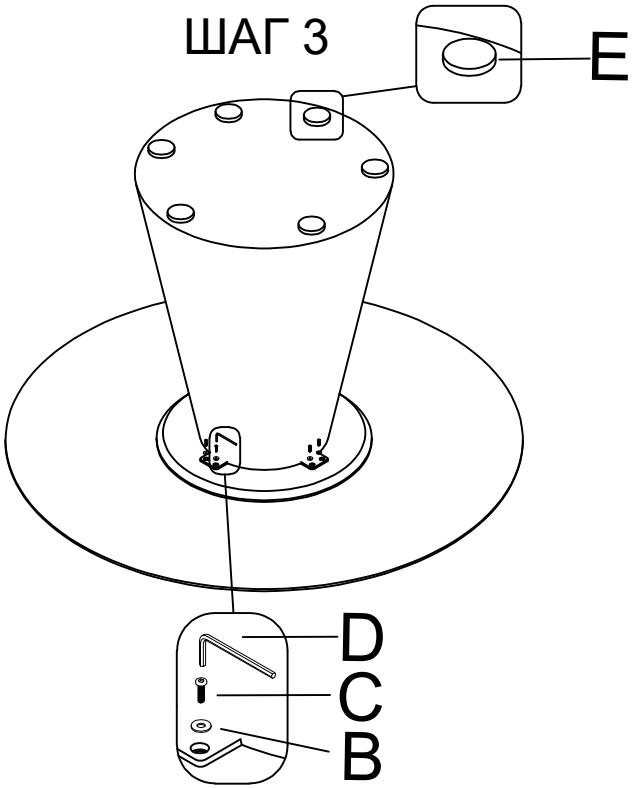

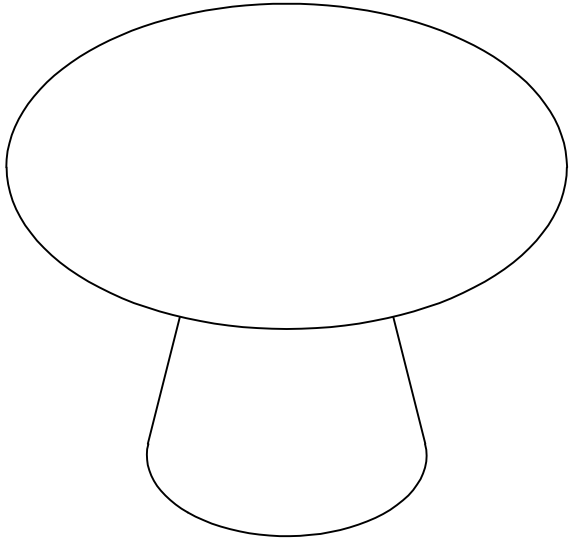

Лори Кухонный стол

A	 M8*25mm	x8
B	 ø22*1.2mm	x8
C	 M8*20mm	x8
D	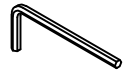 M5	x1
E	 ø50*3mm	x6
F	 70*55mm	x4